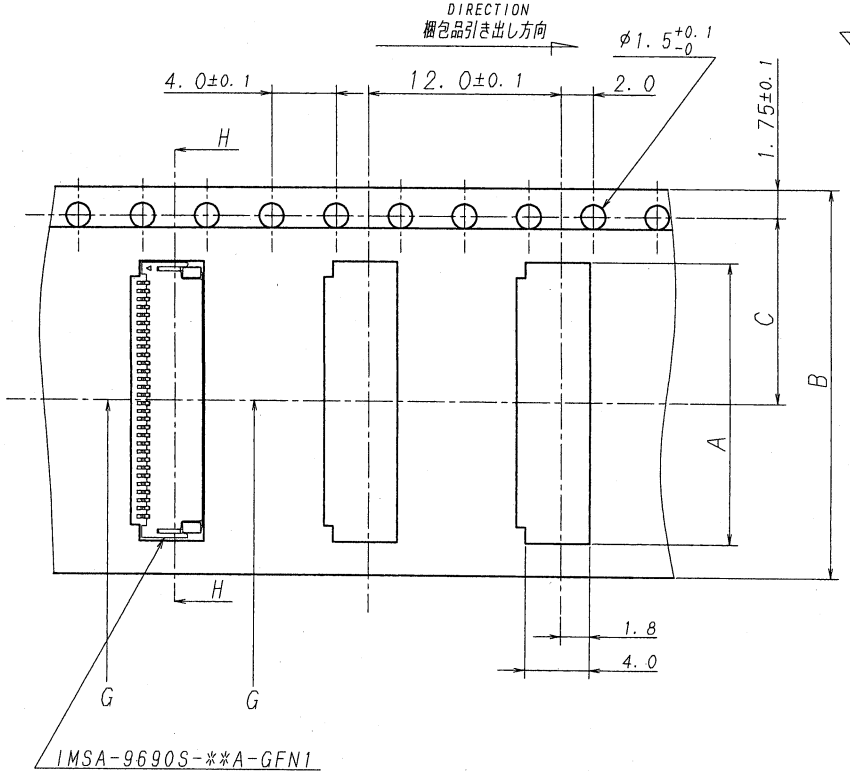

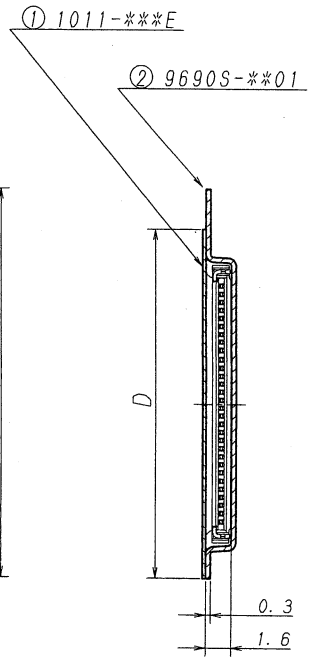

SECT. H-H

極数/CKT	製品番号/PARTS No.	A	B	C	D
5	9690S-05Y901	4.9	16.0	7.5	13.5
6	-06Y901	5.4			
7	-07Y901	5.9			
8	-08Y901	6.4			
9	-09Y901	6.9			
10	-10Y901	7.4			
11	-11Y901	7.9			
12	-12Y901	8.4			
13	-13Y901	8.9			
14	-14Y901	9.4			
15	-15Y901	9.9	24.0	11.5	21.5
16	-16Y901	10.4			
17	-17Y901	10.9			
18	-18Y901	11.4			
19	-19Y901	11.9			
20	-20Y901	12.4			
21	-21Y901	12.9			
22	-22Y901	13.4			
23	-23Y901	13.9			
24	-24Y901	14.4			
25	-25Y901	14.9			
26	-26Y901	15.4			
27	-27Y901	15.9			
28	-28Y901	16.4			
29	-29Y901	16.9			
30	9690S-30Y901	17.4			

NOTE

1. 梱包数量/UNIT QUANTITY:4000 PIECES/REEL
2. リードテープ長さ/LEAD TAPE LENGTH

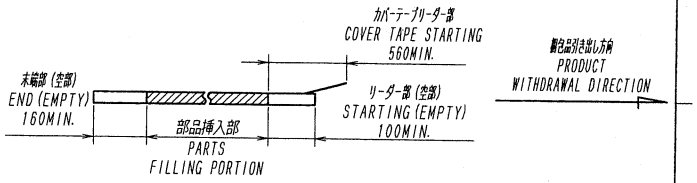

3. カバーテープの剥離強度/COVER TAPE PEELINGFORCE:0.2~1.3N
(剥離方向は、下図参照/PEELING DIRECTION AS BELOW)

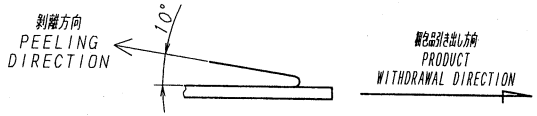

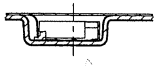

SECT. G-G

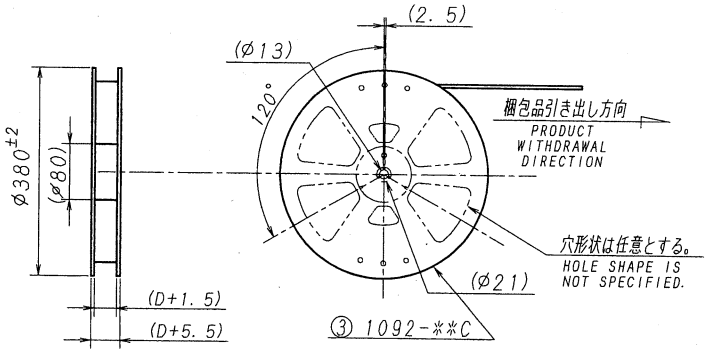

ISSUED
'10.1.20
IRISO
ENG. DEPT.

LTR 記号	ECN NO	REVISION RECORD 記事	DR	CHK	DATE 年月日
△					
△					
△					
△					
△					
△					
△					
△	36244	REVISED	S.n	M.T	'10-1-19

MATERIAL 材質

① カバーテープ/COVER TAPE:PET TYPE
② キャリアテープ/CARRIER TAPE:PS
③ リール/REEL:PS

FINISH 仕上げ

GENERAL TOLERANCES 一般公差

DIM 寸法 ± 0.3
ANGLE 角度 ±

3RD. ANG. PROJ. 三角法

SCALE 尺度 /
UNIT 単位 mm
DR '10-1-19 Y. Nakagawa
DSN '06-10-16 H. Kobayashi
CHK '10 1/19 M. TAKAGI
APP 2010-1-19 Y. Sawaki

IRISO ELECTRONICS CO., LTD.
イリソ電子工業株式会社

TITLE 名称 SERIES 9690 SOCKET TAPING PRODUCT
9690シリーズ ソケット エンボス梱包品

EDP No //

PARTS No 部番 9690S-**Y901

DWG No 図番 IMSA-9690S-**Y901

REV. 1

DO NOT SCALE DRAWING.
THIS DRAWING CONTAINS INFORMATION THAT IS PROPRIETARY TO IRISO AND SHOULD NOT BE USED WITHOUT WRITTEN PERMISSION. 本図面は、イリソ電子工業㈱の所有する情報を含むもので当社の許可なく複製を禁止する。